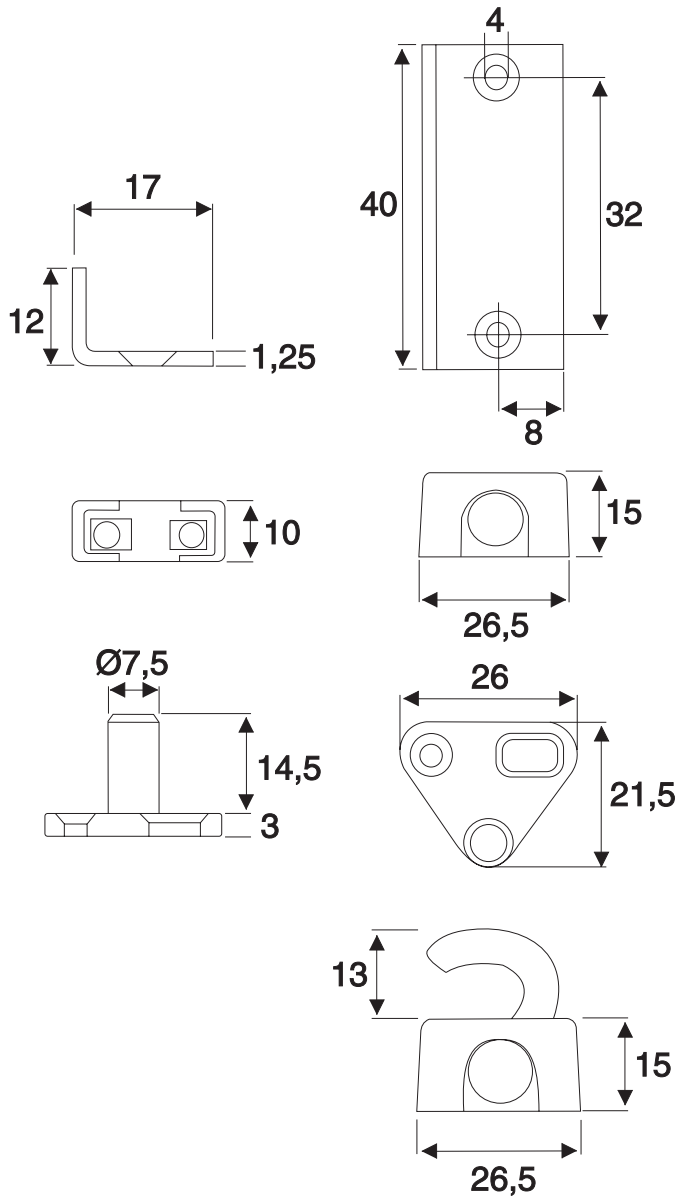


| Index | Änderung / Change | Datum Date | Name |
|---|---|---|---|
| | | | |

17.07.2023 | Datum / Date | Name

**Schutzvermerk zur Beschränkung der Nutzung dieser Unterlage nach DIN 34**

All Rights reserved according to DIN 34

**Copyright by BMB Beschläge GmbH**

**Warengruppe/** Article Group: WG 104

**Benennung /** Name:

**Zubehör für Drehstangenschloss**

104 102198

17.07.2023 / Maßangaben in mm (unverbindlich)