223600 - MM Winkelbandschere DK rechts Multi Mammut V3 Bandwinkel vormontiert 1500 mit 2 i.S. 12/18-9 FFB 1.201-1.500 silber

Technische Zeichnung

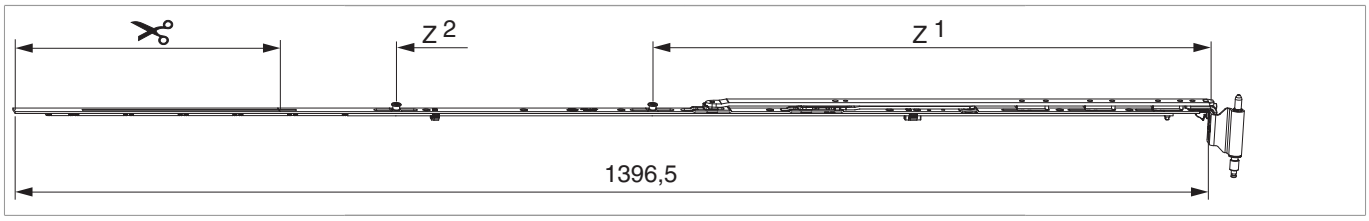

									№
Silber	rechts	12/18-9	1500	1.201 - 1.500		310	220	10	223600[1)]

[1)] Ab FFB 1401 mm ist die Verwendung der Zweitschere vorgeschrieben. Von FFB 1401 - 1435 mm muss Schere Gr.1200 + Zweitschere verwendet werden.

Schraubpositionstabelle

№		1	2	3	4	5	6	7	8	9
223600	9	19	92	173	340	372	512	686	800	914

Zapfensitztabelle

№		Z1	Z2
223600	2	650	950

Lehren

				№
Fräslehre f. Ecklagerband u. Bandwinkel	Holz	Multi Mammut	1	213099

Anwendungsdiagramm PVC

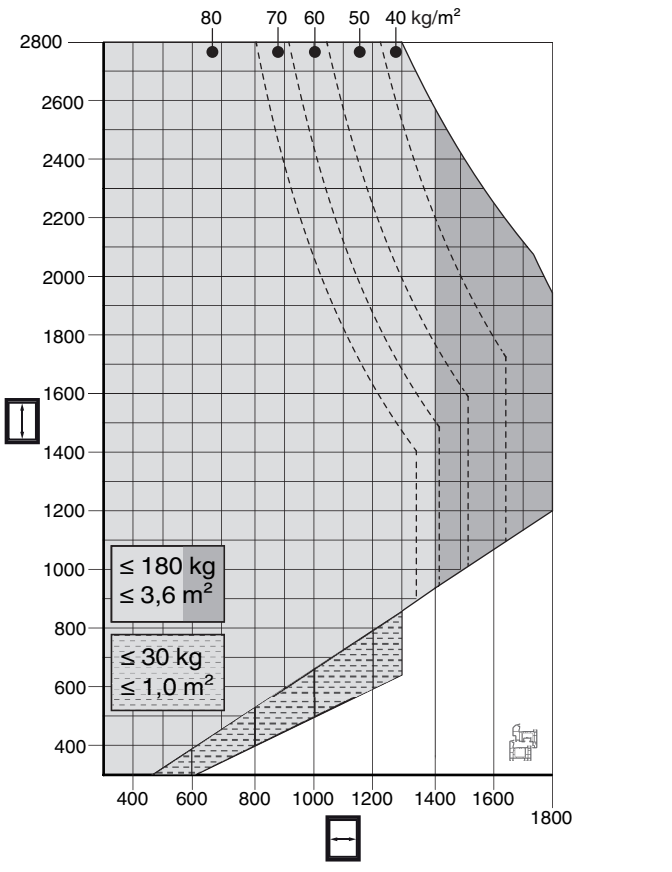

• Alle Hinweise zur Verwendung von Anwendungsdiagrammen in unseren Print- und Onlinekatalogen sind zu berücksichtigen!

Anwendungsdiagramm Holz

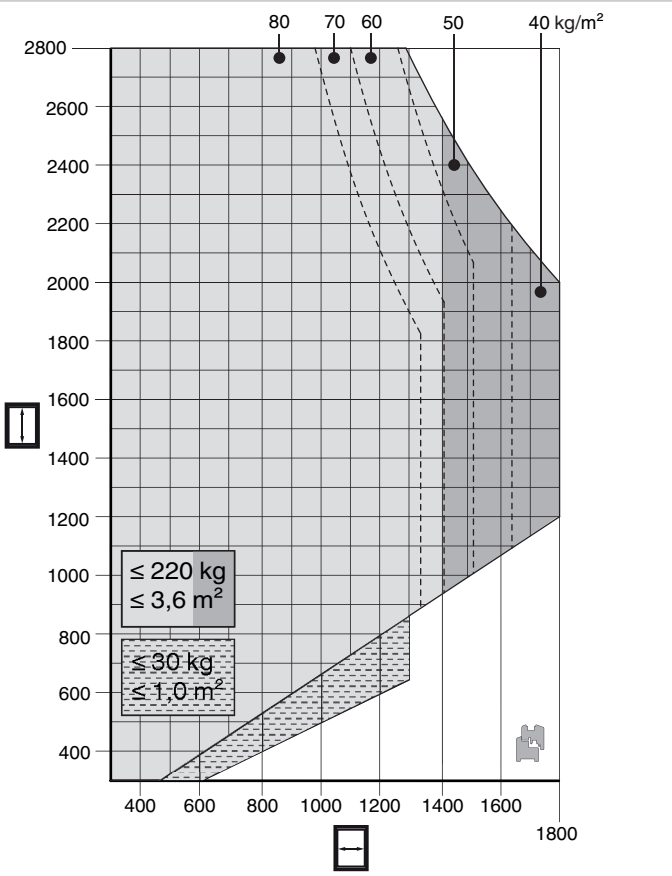

• Alle Hinweise zur Verwendung von Anwendungsdiagrammen in unseren Print- und Onlinekatalogen sind zu berücksichtigen!

Zusammenbau der Einzelteile

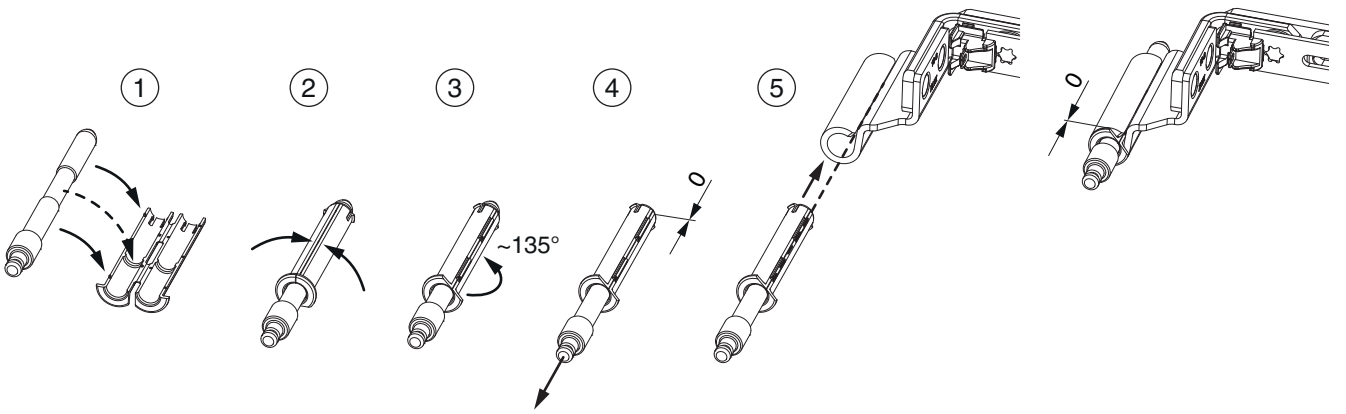

Stanzbild

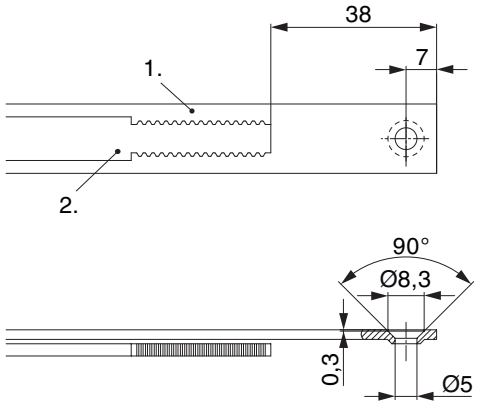

• Wir empfehlen die Schnittkanten von TRICOAT-PLUS Beschlagteilen mit dem TRICOAT-PLUS-Ausbesserungslack (Art. Nr. 358440) nachzubehandeln.

1. Stulp
2. Riegel

Klipsverbindung

Klipsverbindung einhängen

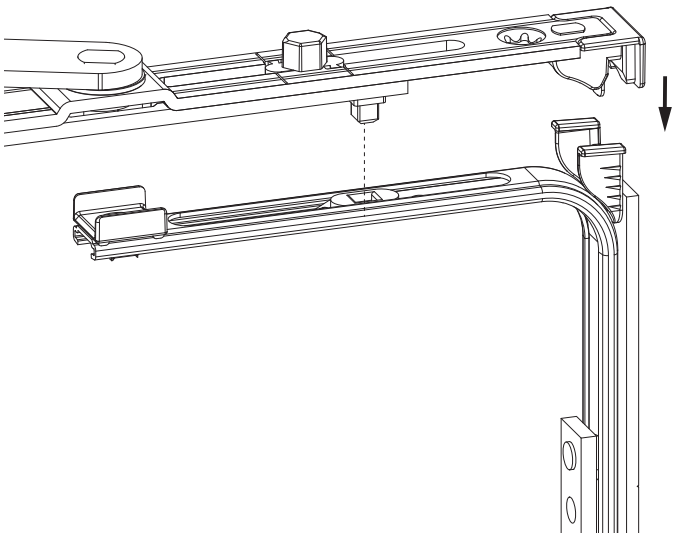

Klipsverbindung aushängen

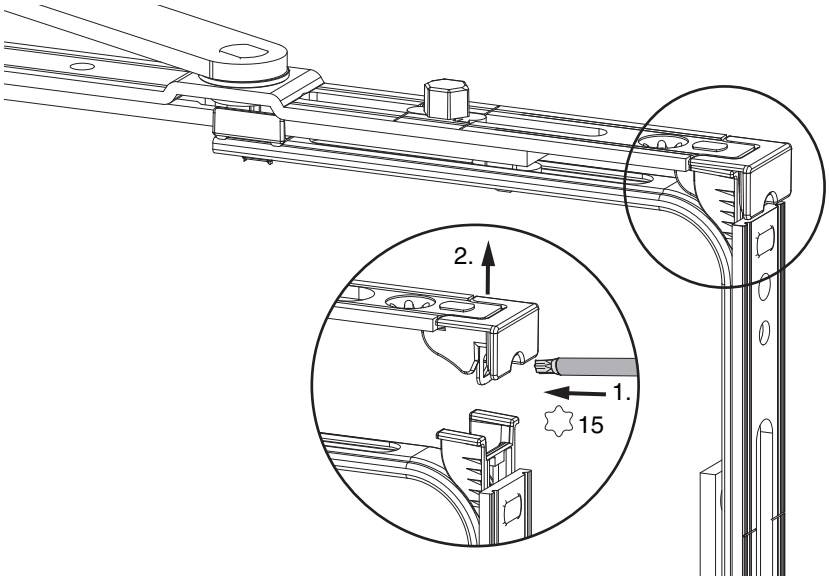

Zahnkastenverbindung

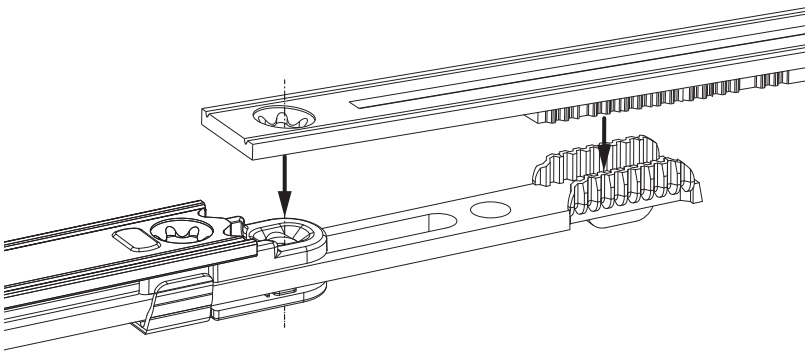

Öffnungsweite

Kippstellung

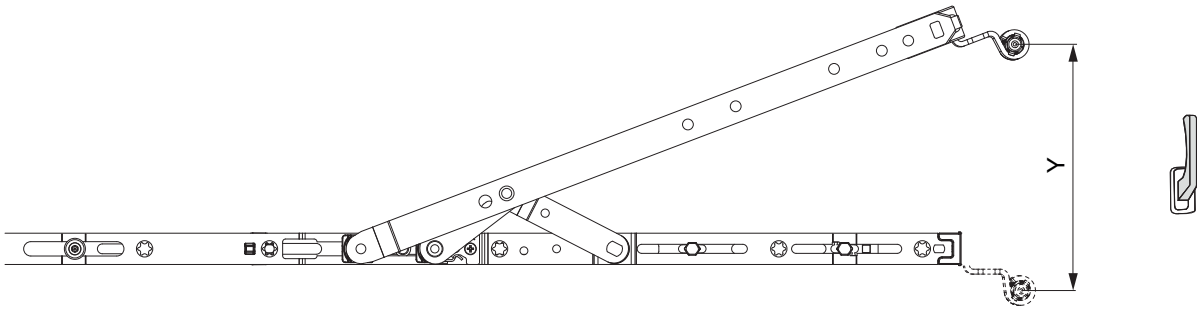

	Y
600	128
900	128
1200	128
1500	128

Seiteneinstellung

im Scherenarm

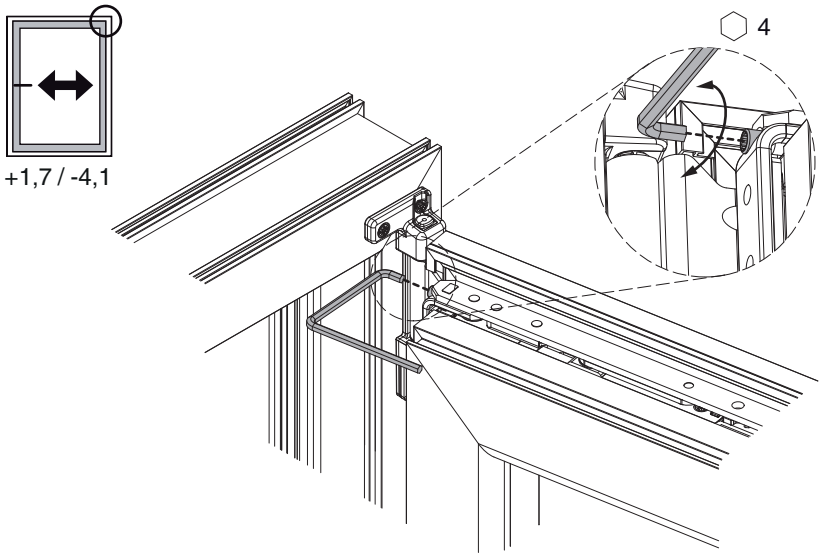

Fühlerlehre

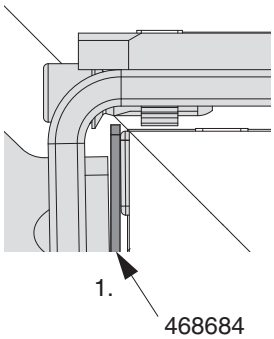

1. Bei der Seiteneinstellung der Scheren bis Version 2 ist die Verwendung der Fühlerlehre Art. Nr. 468684 zwingend vorgeschrieben, um das minimale Einstellmaß nicht zu unterschreiten!

Anpressdruckeinstellung

i.S Zapfen und Verschlusszapfen

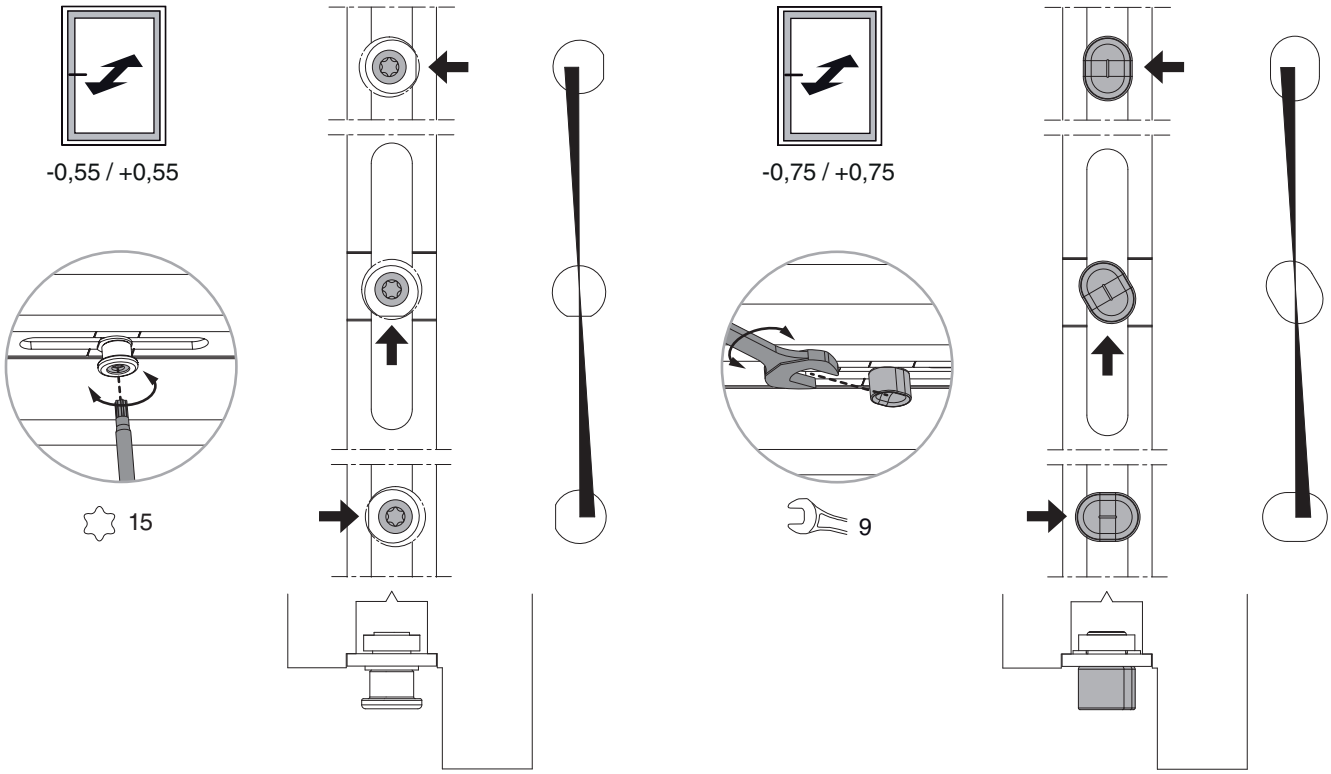

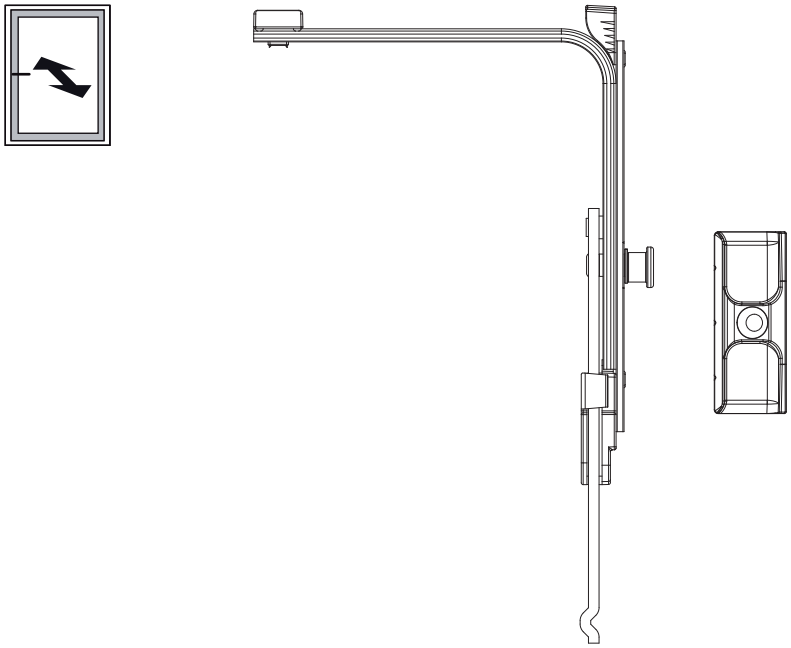

Achtung: Eckumlenkung mit Zapfen bzw. Mittelverschluss EH zur Anpressdruckeinstellung verwenden!