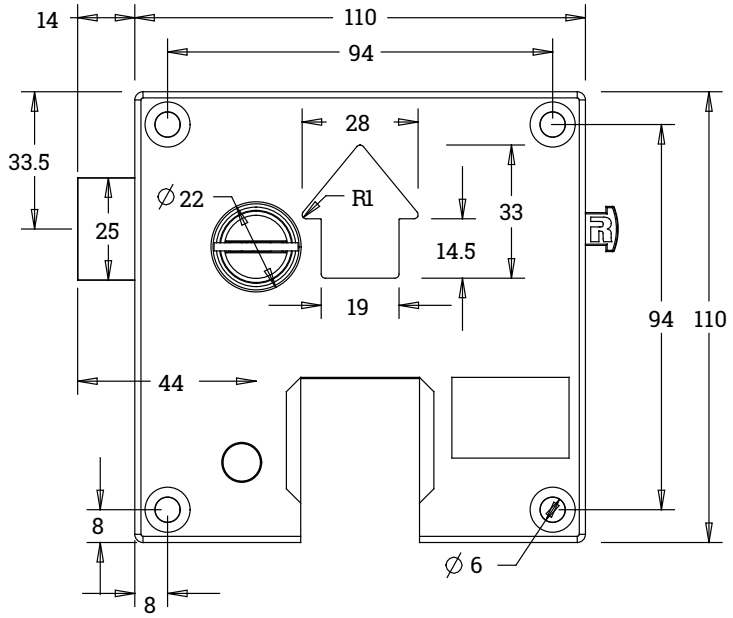

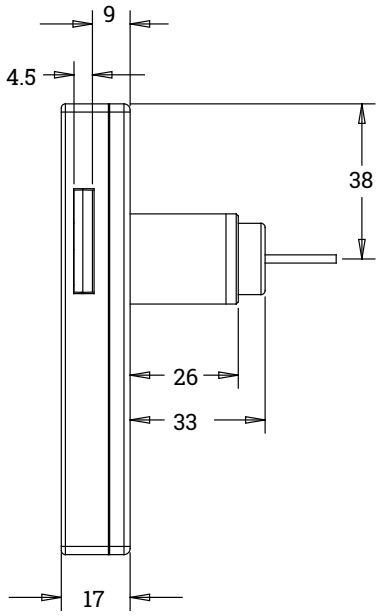

Index	Änderung / Change	Datum Date	Name	09.07.2025	Datum / Date	Name

BMB

Schutzvermerk zur Beschränkung der Nutzung dieser Unterlage nach DIN 34

All Rights reserved according to DIN 34

Copyright by BMB Beschläge GmbH

Warengruppe/ Article Group:

Benennung / Name:

CLUB D Pro, links

119 104305