227519 - Ecklagerband DT160 für Fenstertür mit ÜV 12/20-13 links Silber

Technische Zeichnung

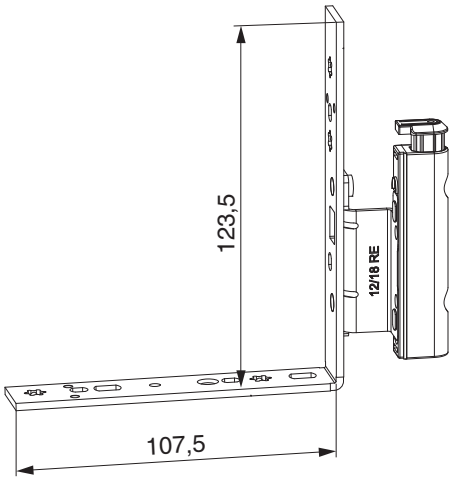

				kg		№
Silber	für Fenstertür mit ÜV	links	12/20-13	160	50	227519

Schraubpositionstabelle

№			1	2	3		4	5	
227519	6	2	23,3	99		2	79,8	105	

Verwendungshinweise

- Das maximale Flügelgewicht wird durch die Kombination von Ecklager und Falzecklagerband bestimmt. Das Bauteil mit der geringeren Tragkraft begrenzt das maximale Flügelgewicht.
- Farben laut Artikeltabelle bzw. RAL-Farben möglich. RAL-Farben können mit einer Produktanforderung angefragt werden.

Anwendungsdiagramme

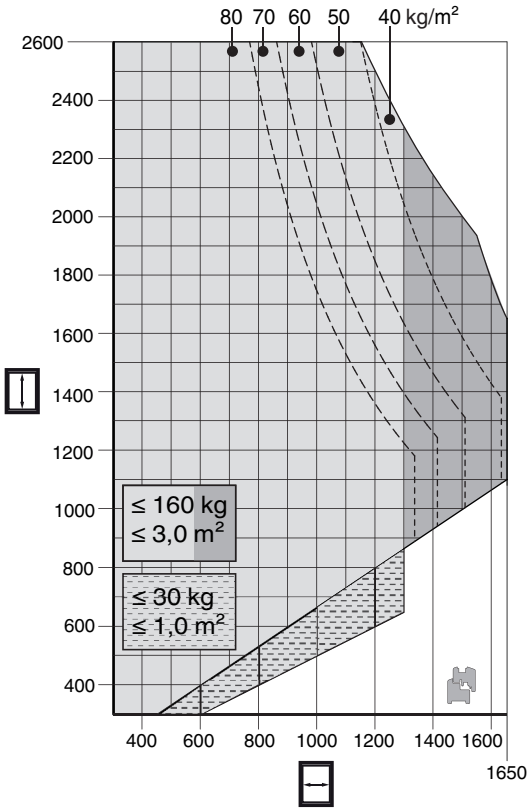

• Alle Hinweise zur Verwendung von Anwendungsdiagrammen in unseren Print- und Onlinekatalogen sind zu berücksichtigen!

Montage

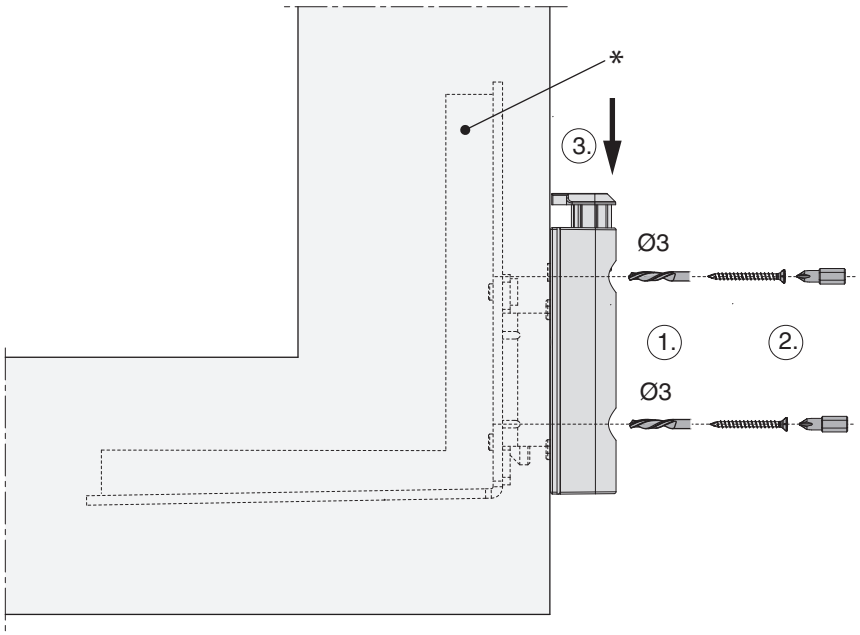

• Das Falzecklagerband in den Fensterfalz anlegen, vorbohren (1.) und verschrauben (2.). Wenn eine Beschlagsnut am Flügel vorhanden ist, muss eine Winkelbandunterlage (Art. Nr. 44234 oder 40485) verwendet werden.
• Die beiden Löcher am Überschlag vorbohren (1.) und verschrauben (2.)
• Schmutzabdeckung von oben einschieben (3.)
• **Achtung:** Das maximale Flügelgewicht darf nicht überschritten werden!
• Die Verschraubung der Lagerteile muss den Anforderungen der **Richtlinie TBDK** (Gütegemeinschaft Schlösser und Beschläge - www.schlossindustrie.de) entsprechen!

* Winkelbandunterlage Art. Nr. 44234

Freimaßangabe

	X
18Ü	14
20Ü	16

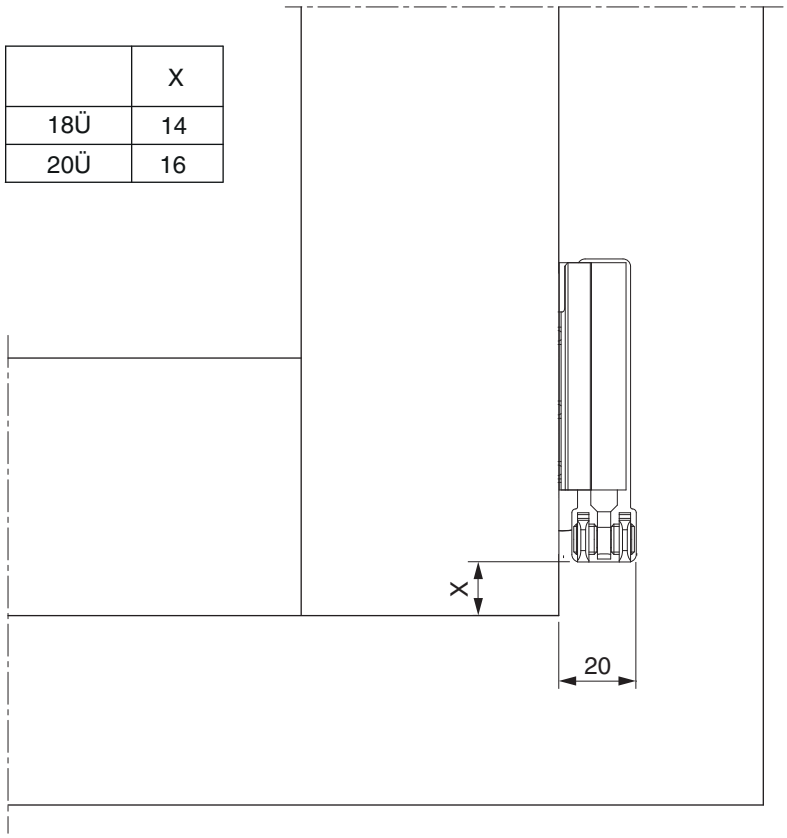

Bei Verwendung einer Abdeckkappe verändert sich das Freimaß um + 1 mm.

Einstellung

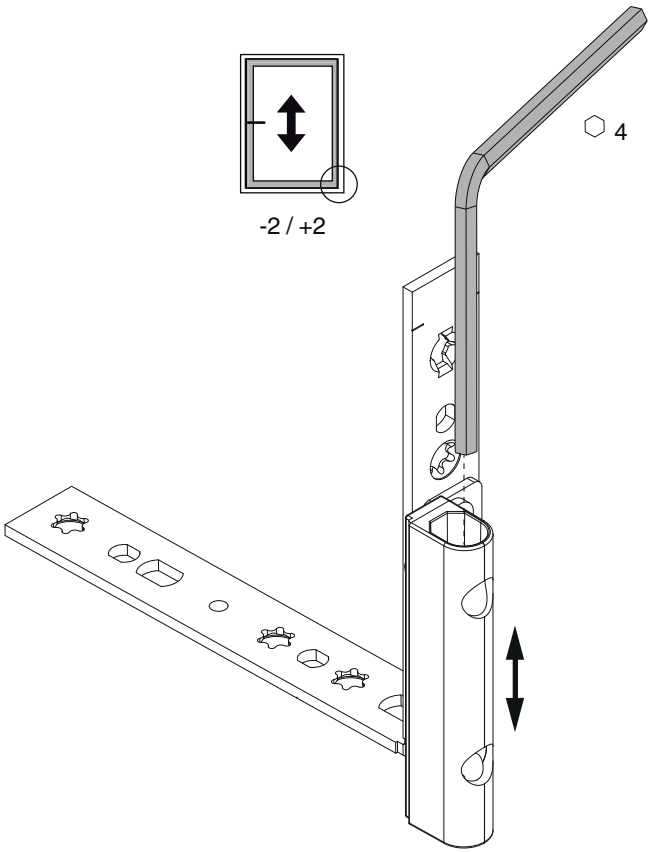

• Das Ecklagerband kann mit einem 4 mm Inbusschlüssel, Art. Nr. 41017, in der Höhe eingestellt werden.
• Um einen besseren Bedienungskomfort zu erhalten, wurde die Höheneinstellschraube so ausgeführt, dass der Inbusschlüssel alle 30° eingesetzt werden kann.

Wartung

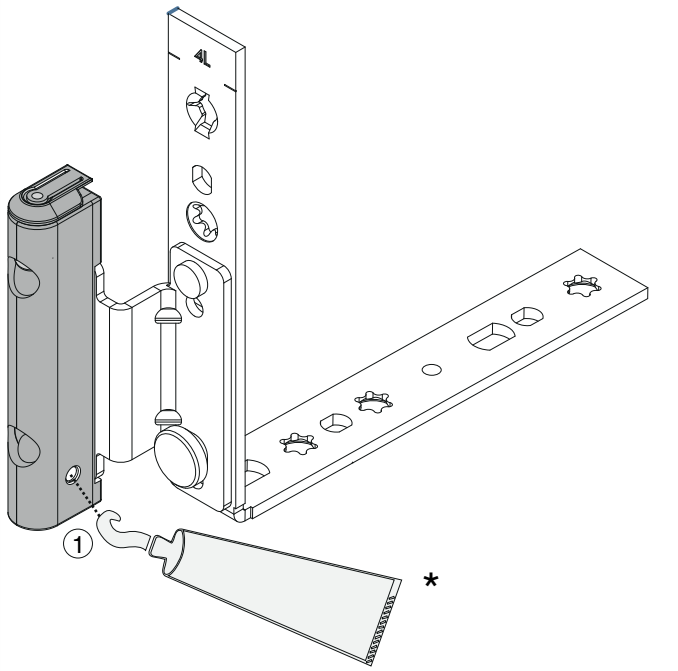

• Über die Schmiermittelbohrung (1) kann bei geöffnetem Element Schmiermittel in den Bereich des Ecklagerbolzens eingebracht werden, ohne den Flügel auszuhängen.

* Schmierung laut Wartungsintervall in der Bedienungs- und Wartungsanleitung.