209157 - Fallen- und Riegelschließteil EH mit Exzenter links für PVC U-6/32/9 Silber

		L	1	B	2		№
Fallen- und Riegelschließteil EH mit Exzenter links für PVC U-6/32/9 Silber	links	250	6	32	9	20	209157

Bohr- und Fräsbild
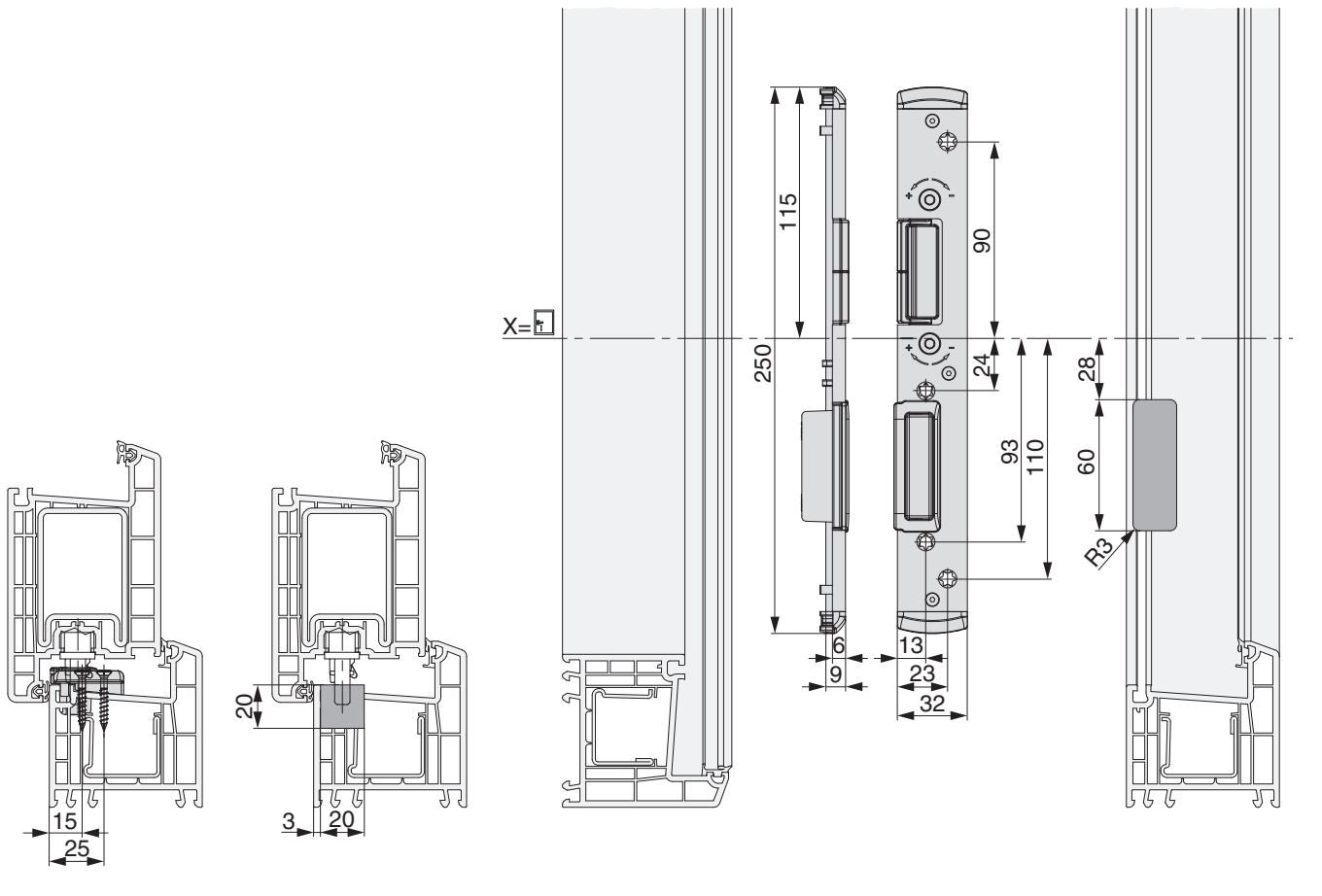
Fallen- und Riegelschließteile