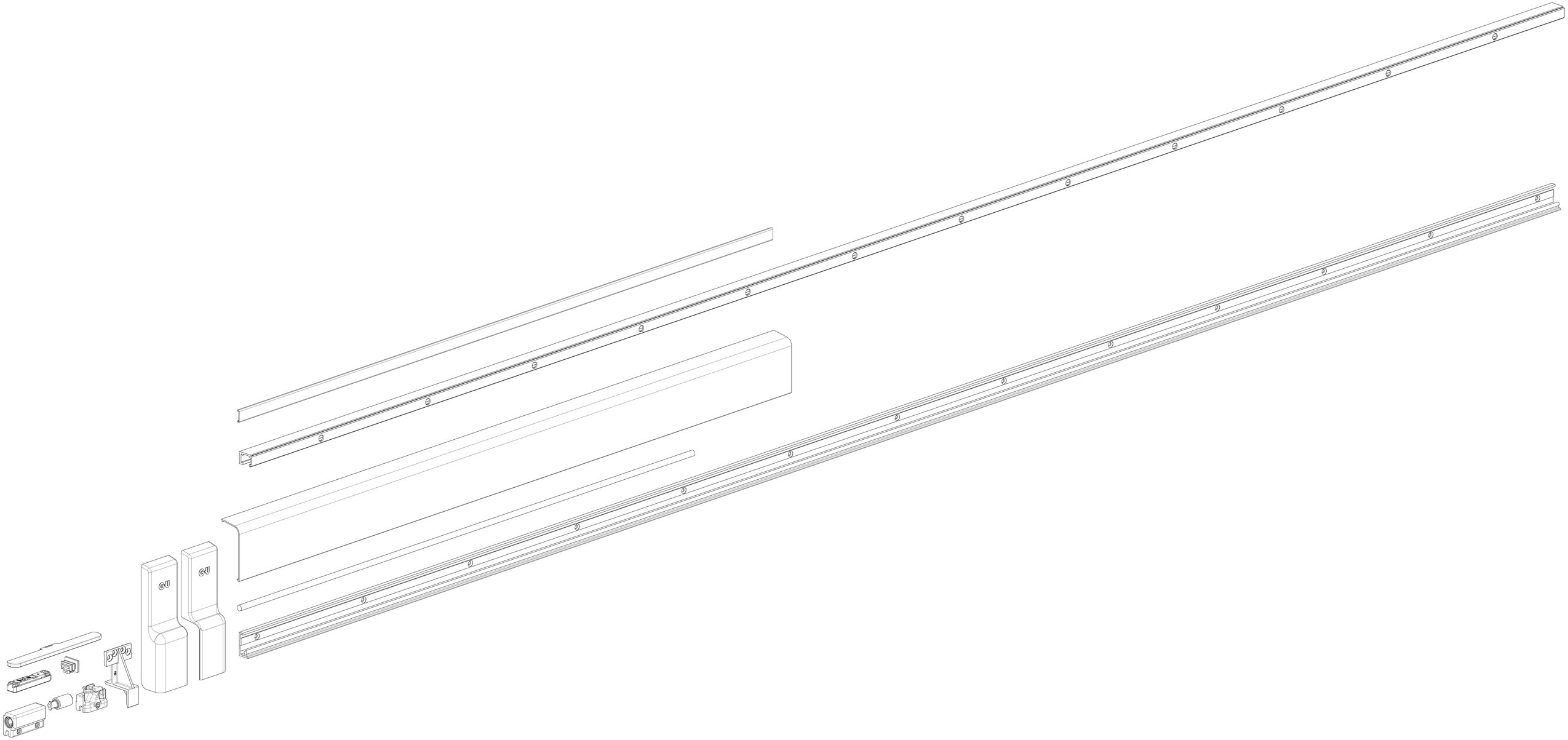

G-U
N-10011-24-2
Maßstab 1:1
Revision 11